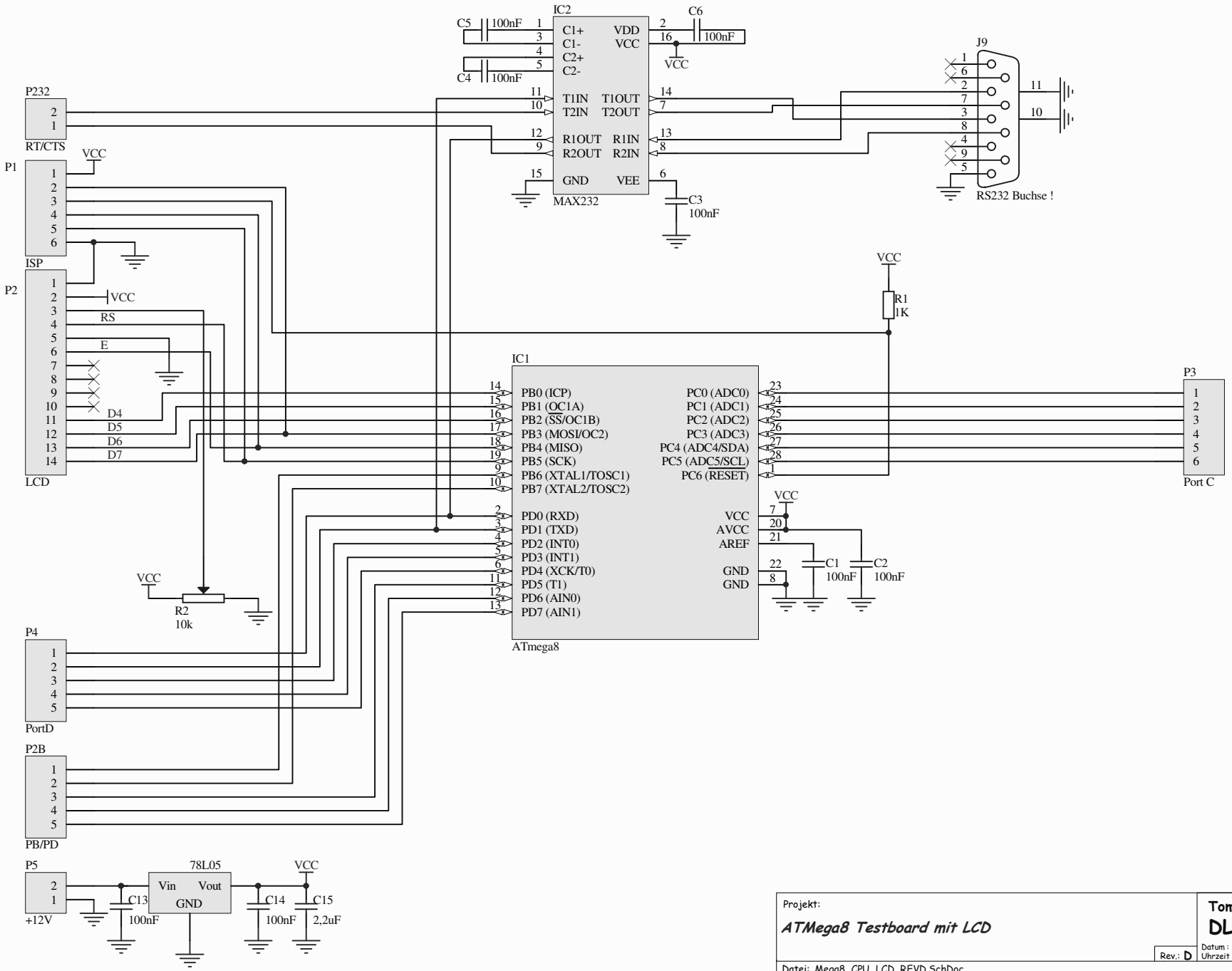

Projekt:

ATMega8 Testboard mit LCD

Tomtom

DL1MFK

Datum: 09.10.2006

Uhrzeit: 01:14:50

Rev.: D

Datei: Mega8_CPU_LCD_REVD.SchDoc

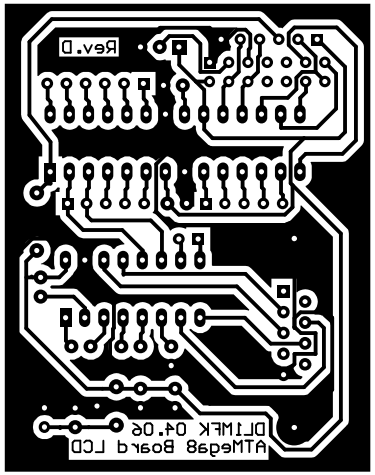
DLIMFK 04.06
ATMega8 Board LCD
Rev.D

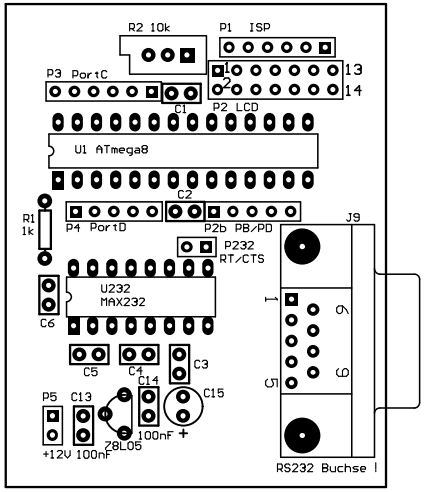
R2 10k
P1 ISP
P3 PortC
C1
P2 LCD
13
14
U1 ATmega8
C2
R1
1k
P4 PortD
P2b PB/PD
J9
P232
RT/CTS
U232
MAX232
C6
C5
C4
C3
C14
C15
P5
C13
+12V
100nF
78L05
100nF
RS232 Buchse 1