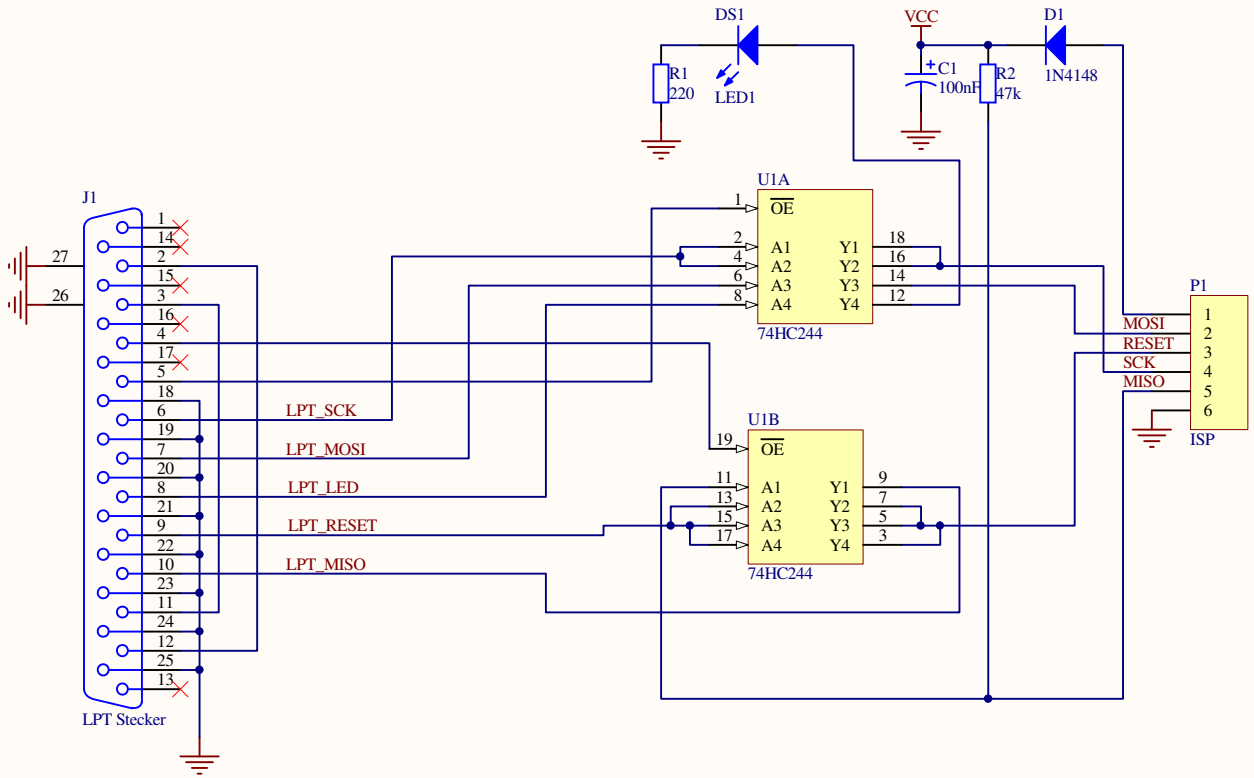

Projekt:

STK200/300 Programmiergerät für Atmel Controller

Tomtom

DL1MFK

Rev.: D

Datum: 28.12.2006

Uhrzeit: 19:51:19

Datei: AVR_Programmer_REV_D.SchDoc

STK200/300
Rev.D 04/06

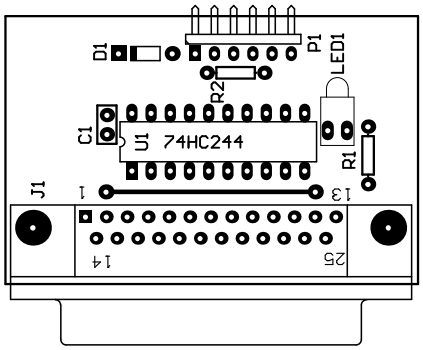
D1
P1
LED1
R2
C1
U1 74HC244
R1
J1
1
13
14
25