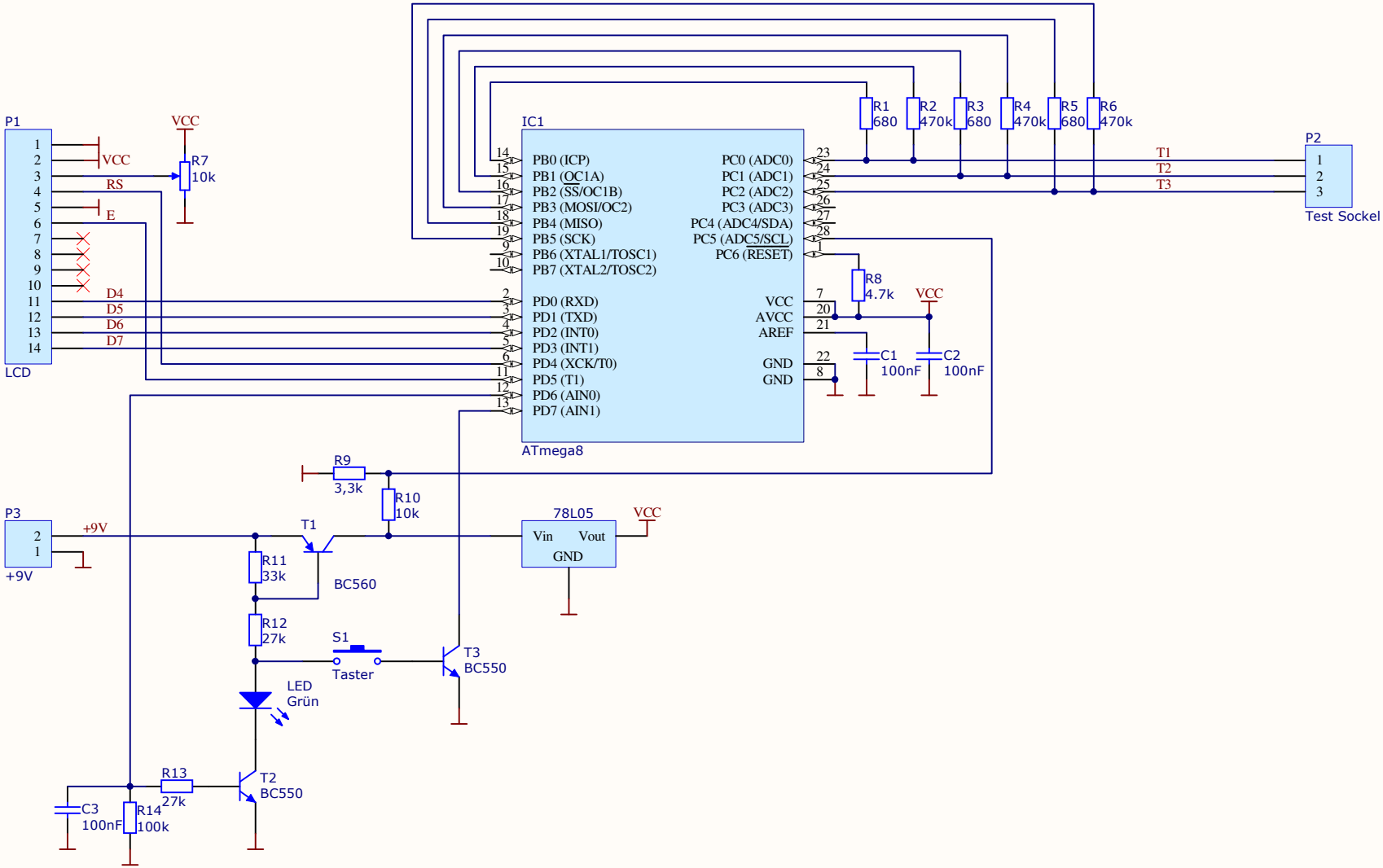

Projekt:

Transistortester nach Markus F. (www.mikrocontroller.net)

Tomtom
DL1MFK

Datum : 16.08.2010
Uhrzeit : 08:08:35

Rev.:

Datei: Transistortester.SchDoc

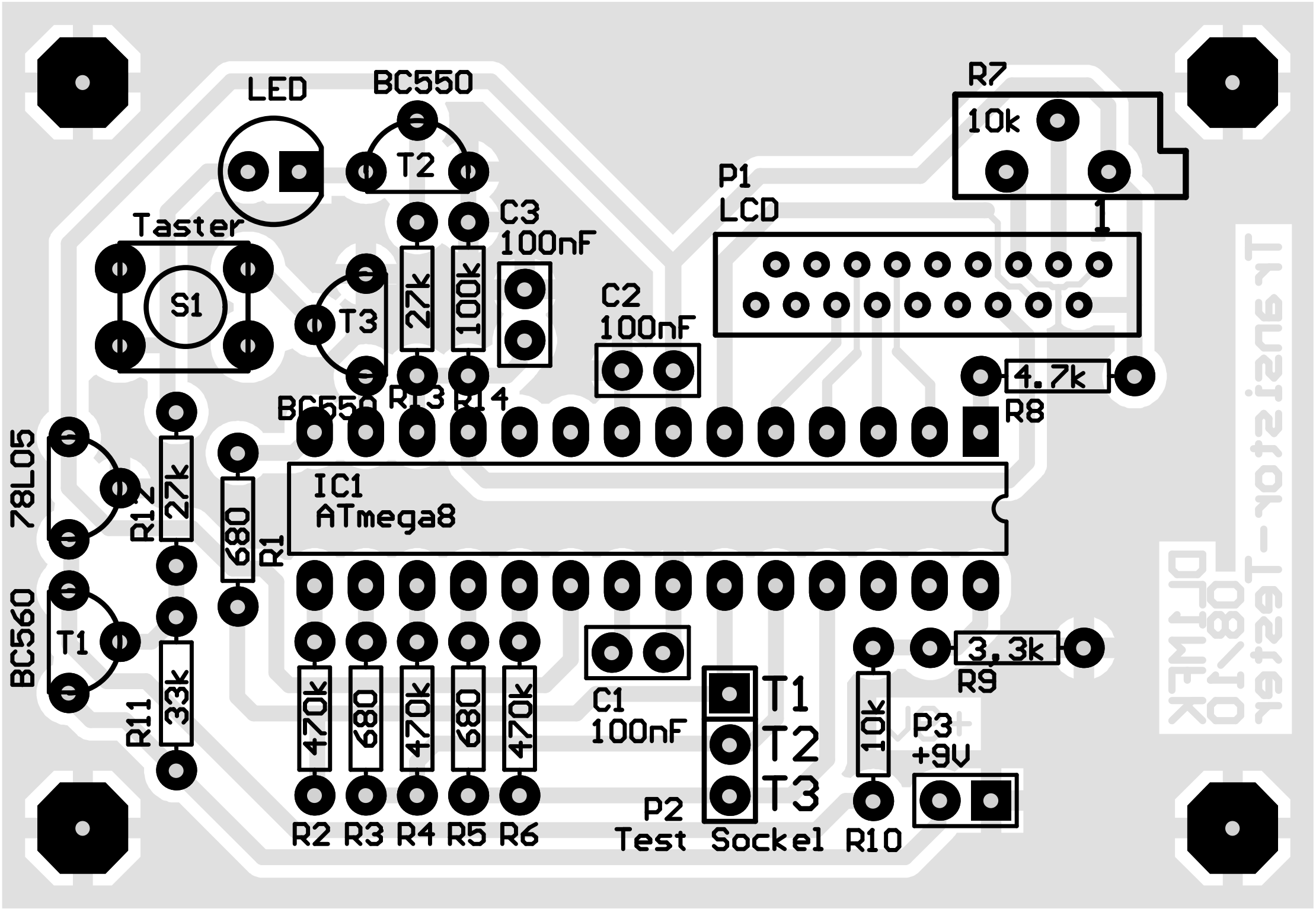
LED
BC550
T2
R7
10k
P1
LCD
Taster
S1
T3
27k
100k
C3
100nF
C2
100nF
4.7k
R8
BC550
R13
R14
78L05
R12
27k
680
R1
IC1
ATmega8
BC560
T1
R11
33k
470k
680
470k
680
470k
C1
100nF
T1
T2
T3
P2
Test Sockel
10k
R10
3,3k
R9
P3
+9V
R2
R3
R4
R5
R6

+9V
TL Sustitutor-Tester
DJ1MK
08/10