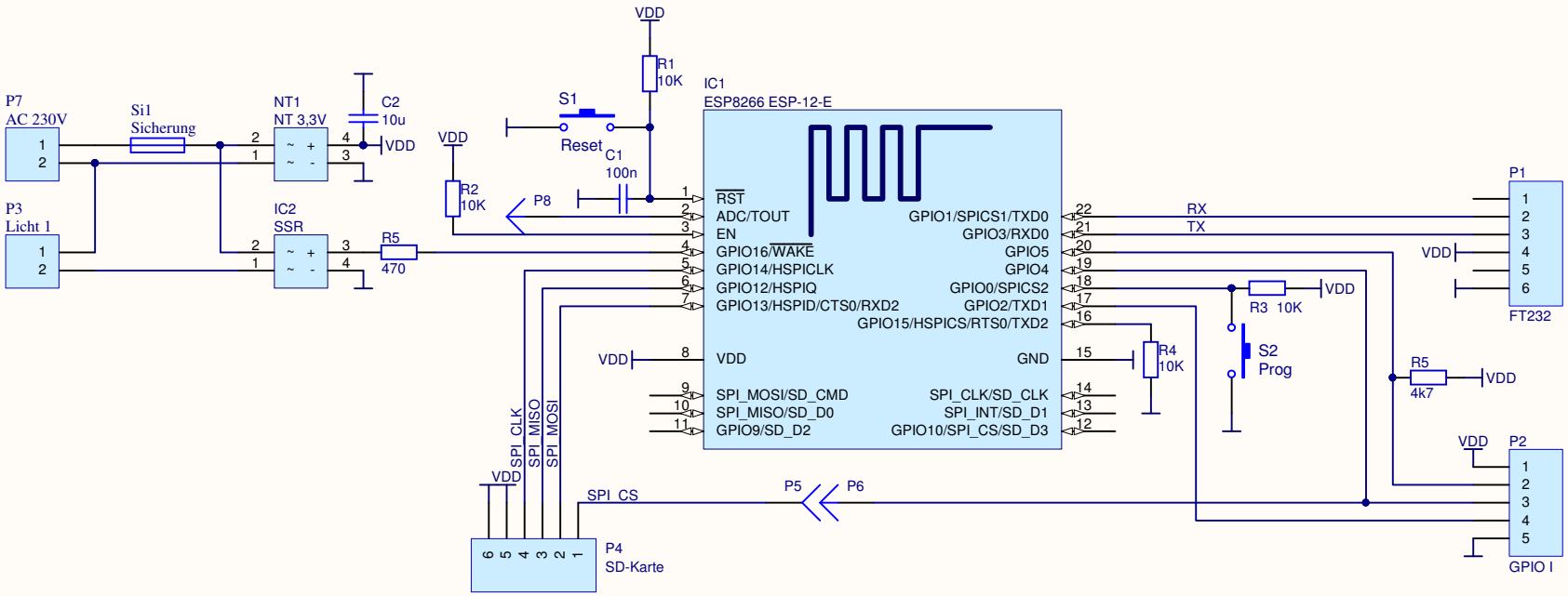

Projekt:

WLAN-Steckdose

Tomtom

DL1MFK

Datum : 15.09.2017
Uhrzeit : 23:37:00

Rev.: *

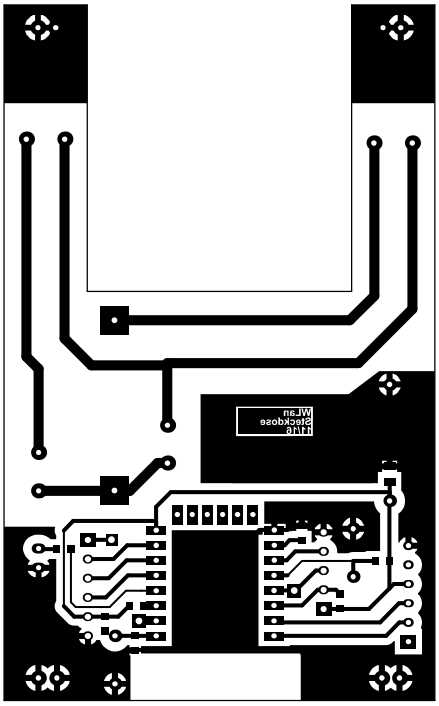
Wlan
Steckdose
1116

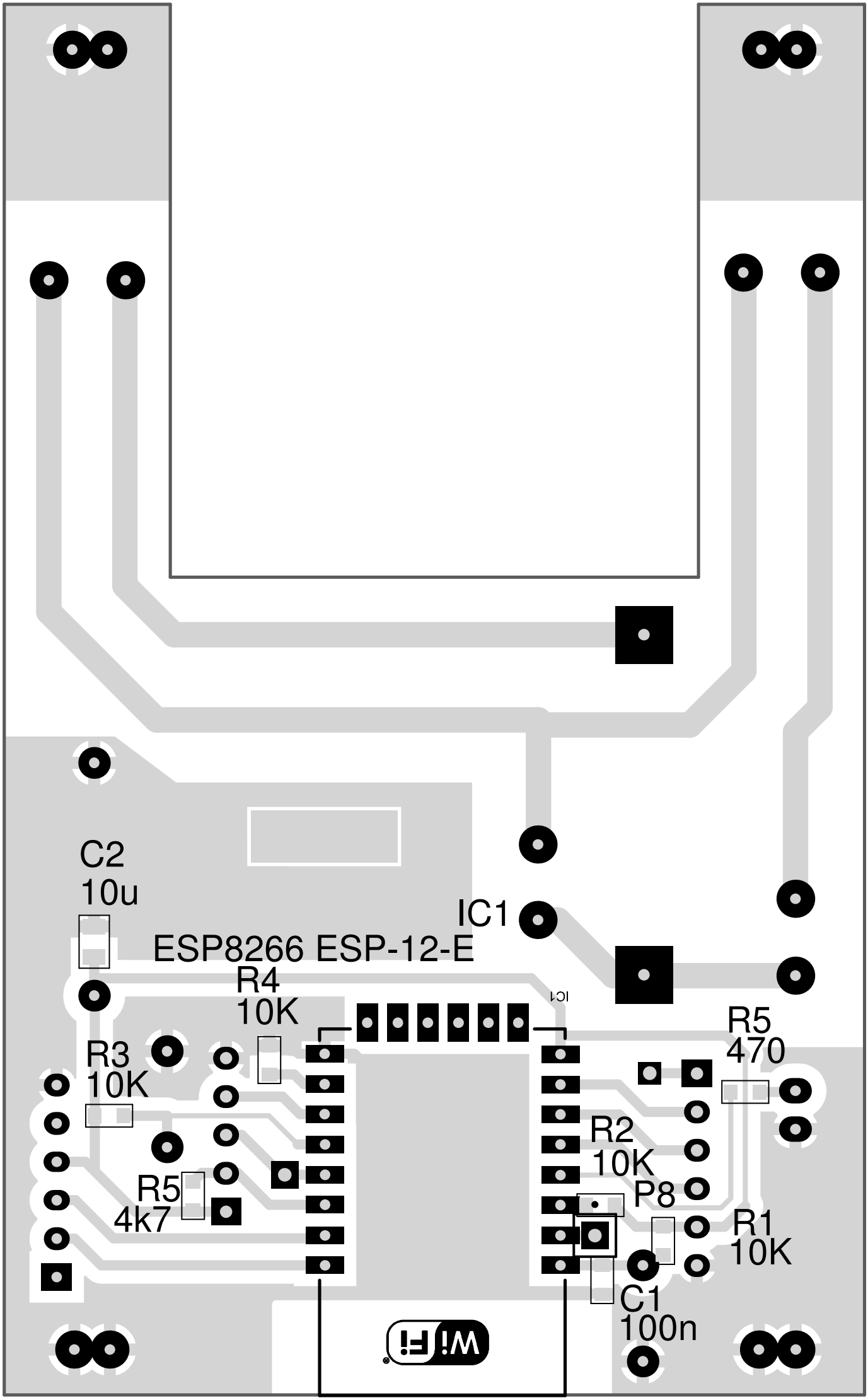
C2
10u
IC1
ESP8266 ESP-12-E
R4
10K
R3
10K
R5
470
R2
10K
P8
R5
4k7
R1
10K
C1
100n
Wi Fi

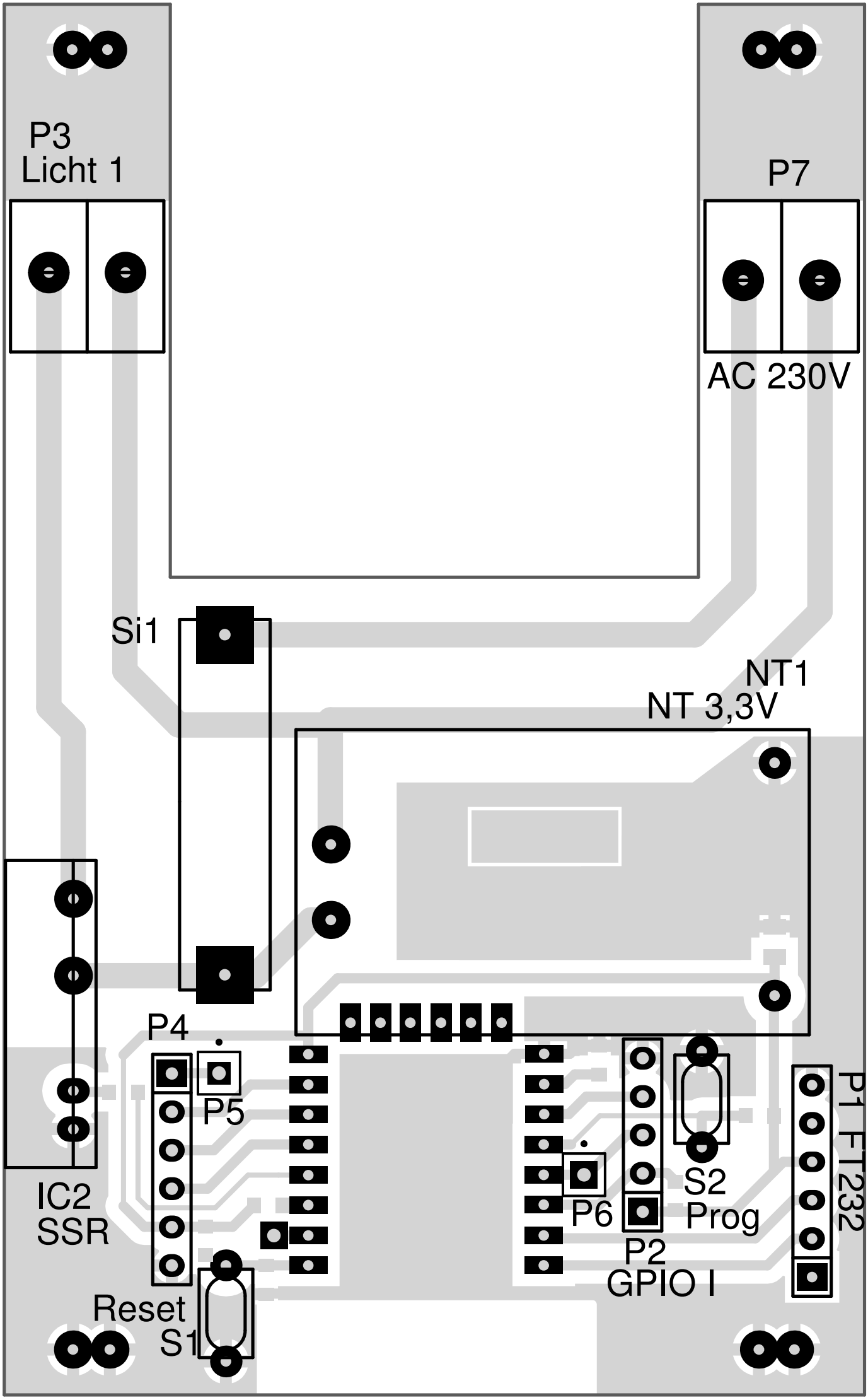
P3
Licht 1
P7
AC 230V
Si1
NT1
NT 3,3V
P4
P5
IC2
SSR
Reset
S1
P6
P2
GPIO I
S2
Prog
P1 FT232