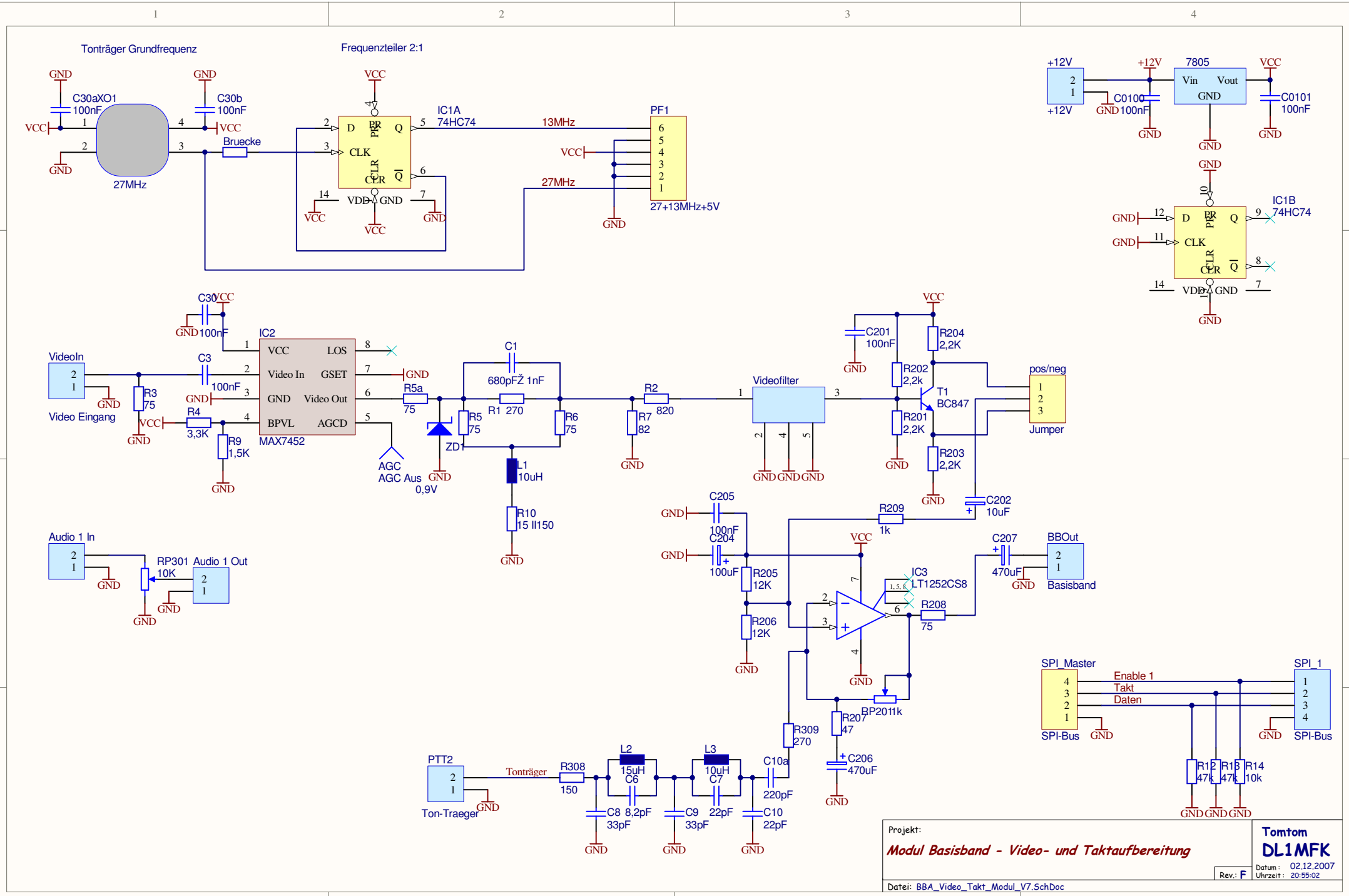
Tonträger Grundfrequenz
Frequenzteiler 2:1
C30aXO1
100nF
C30b
100nF
27MHz
Bruecke
IC1A
74HC74
13MHz
27MHz
PF1
27+13MHz+5V
+12V
7805
Vin
Vout
GND
C0100
100nF
C0101
100nF
IC1B
74HC74
C30
100nF
IC2
MAX7452
VCC
LOS
Video In
GSET
GND
Video Out
BPVL
AGCD
VideoIn
Video Eingang
C3
100nF
R3
75
R4
3,3K
R9
1,5K
R5a
75
AGC
AGC Aus
0,9V
ZD1
R5
75
C1
680pF
Ž 1nF
R1 270
R6
75
L1
10uH
R10
15 II150
R2
820
R7
82
Videofilter
C201
100nF
R204
2,2K
R202
2,2k
R201
2,2K
T1
BC847
R203
2,2K
pos/neg
Jumper
C202
10uF
Audio 1 In
RP301
10K
Audio 1 Out
C205
100nF
C204
100uF
R205
12K
R206
12K
R209
1k
IC3
LT1252CS8
R208
75
C207
470uF
BBOut
Basisband
RP2011k
R207
47
R309
270
C206
470uF
C10a
220pF
C10
22pF
L2
15uH
C6
8,2pF
C8
33pF
L3
10uH
C7
22pF
C9
33pF
PTT2
Ton-Traeger
Tonträger
R308
150
SPI_Master
SPI-Bus
Enable 1
Takt
Daten
SPI_1
SPI-Bus
R12
47k
R13
47k
R14
10k
Projekt:
Modul Basisband - Video- und Taktaufbereitung
Tomtom
DL1MFK
Datum: 02.12.2007
Uhrzeit: 20:55:02
Rev.: F
Datei: BBA_Video_Takt_Modul_V7.SchDoc

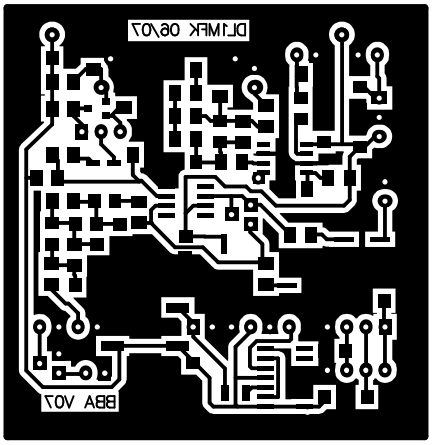
BBA V07
DLI MFK 06/07

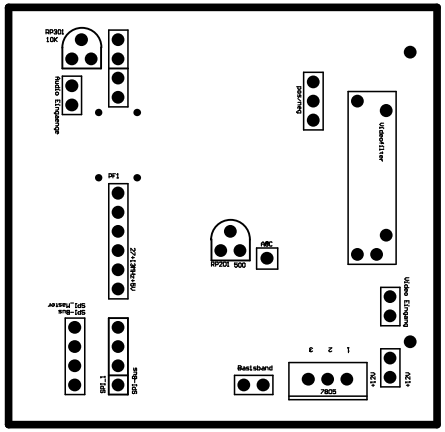
RP301
10K
Audio Eingangs
PF1
Video Eingang
Basisband
7805
+12V
+12V
1
2
3
SPI_1
SPI-Bus
SPI-Bus
SPI_Master
RP201 500
ABC
Video Eingang

R201
2.2K
R202
2.2K
R203
2.2K
R204
470
R205
2.2K
R206
1.5K
R207
47
R208
150
R209
270
R210
470
R211
470
R212
470
R1
300
R2
820
R3
75
R4
3.3K
R5
150
R6
150
R7
82
R8
150
R9
150
R10
150
R11
150
R12
150
R13
150
R14
150
R15
150
R16
150
R17
150
R18
150
R19
150
R20
150
R21
150
R22
150
R23
150
R24
150
R25
150
R26
150
R27
150

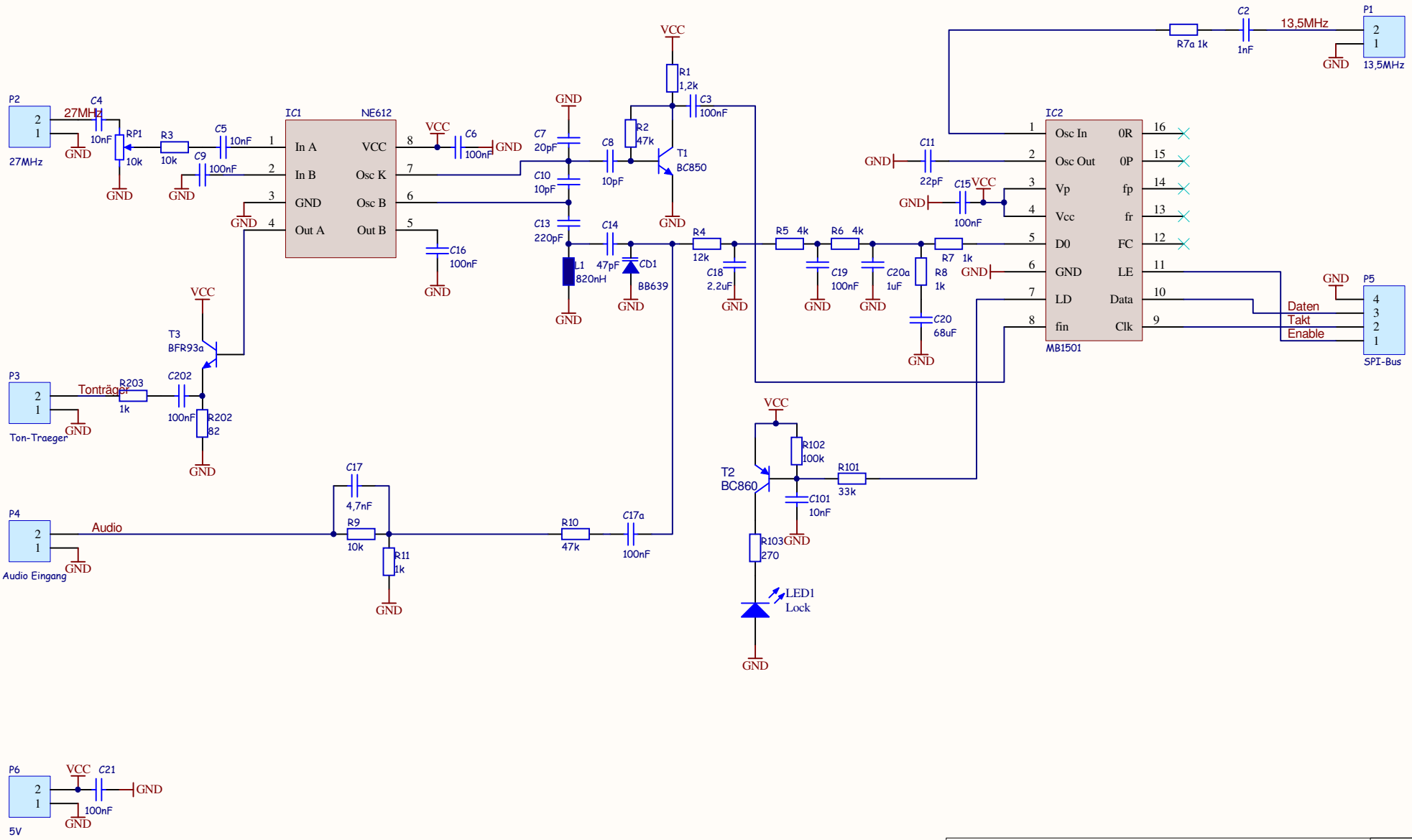

Projekt:

Modul Basisband-Aufbereitung Ton mit PLL

Tomtom
DL1MFK

Rev.: D

Datum: 02.12.2007
Uhrzeit: 20:56:55

Datei: BBA_Tonträger_Modul_V5.SchDoc

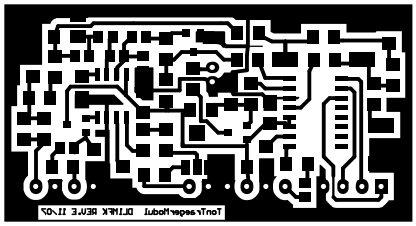

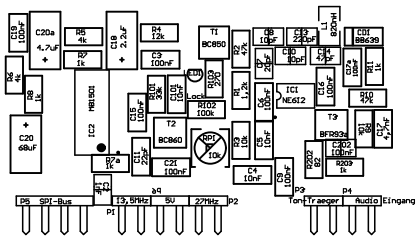
C19 100nF
C20a 4.7uF
R5 4k
R7 1k
C18 2.2uF
R4 12k
C3 100nF
T1 BC850
R2 47k
C8 10pF
C13 220pF
L1 820nH
C01 BB639
C7 20pF
C10 10pF
C14 47pF
C12 100nF
R11 1k
R6 4k
R8 1k
C20 68uF
MB1501
IC2
R10 1k
C15 100nF
C16 100nF
R10 2k
R10 100k
Lock
R1 1.2k
IC1 NE612
C16 100nF
R10 47k
T2 BC860
RPI 10k
R3 10k
C5 10nF
T3 BF2934
R11 68k
C17 4.7nF
R7a 1k
C11 22pF
C21 100nF
C4 10nF
C9 100nF
R2 82
C202 100nF
R2a 1k
R3 1k
P5 SPI-Bus
13.5MHz
5V
27MHz
P2
P1
P3
P4
Ton
Traeger
Audio
Eingang