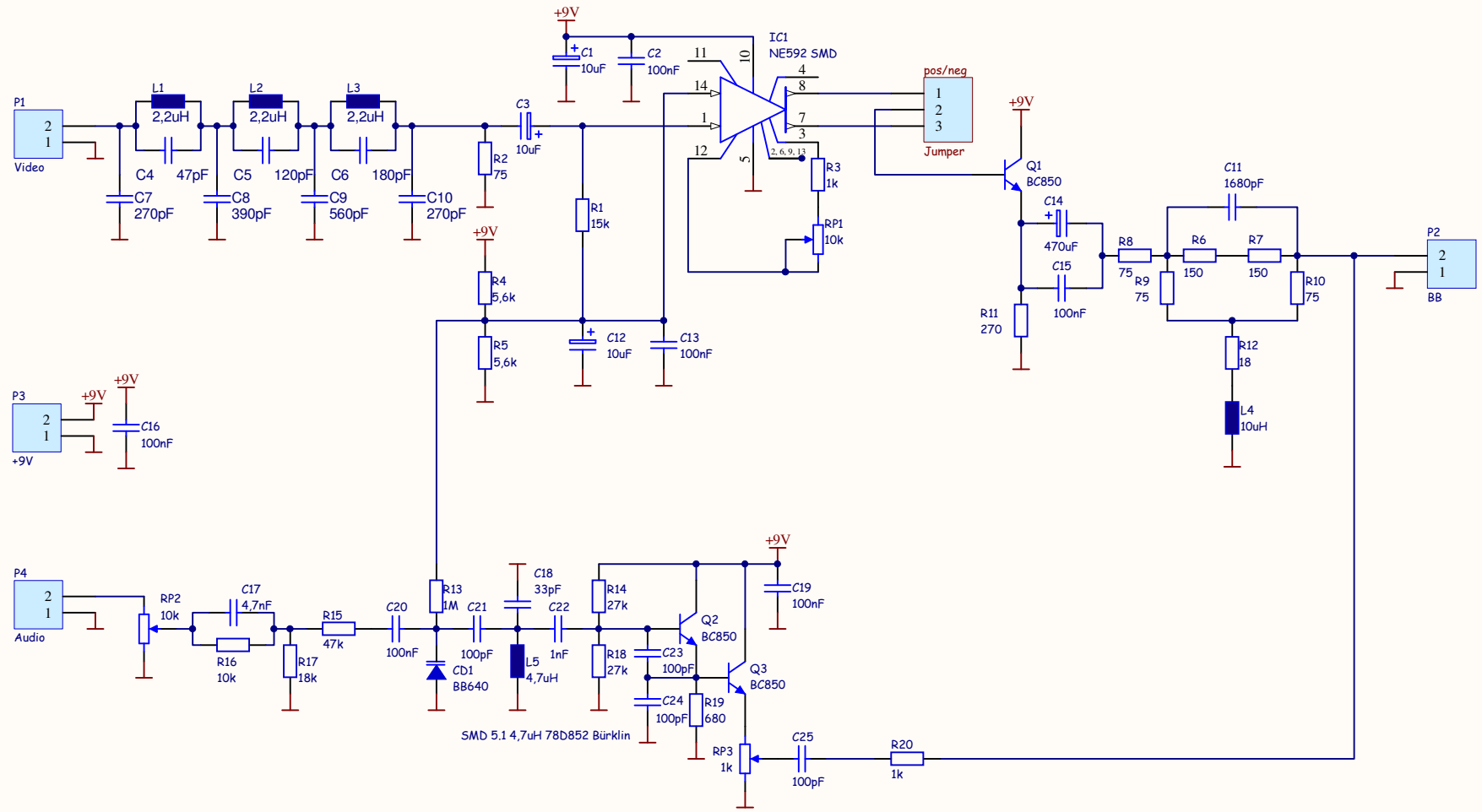

Projekt:

Mini BBA mit NE592 SO14 und diskretem Filter

Tomtom

DL1MFK

Rev.: A

Datum: 28.09.2009

Uhrzeit: 22:34:14

Datei: Mini BBA NE592 SO14.SchDoc

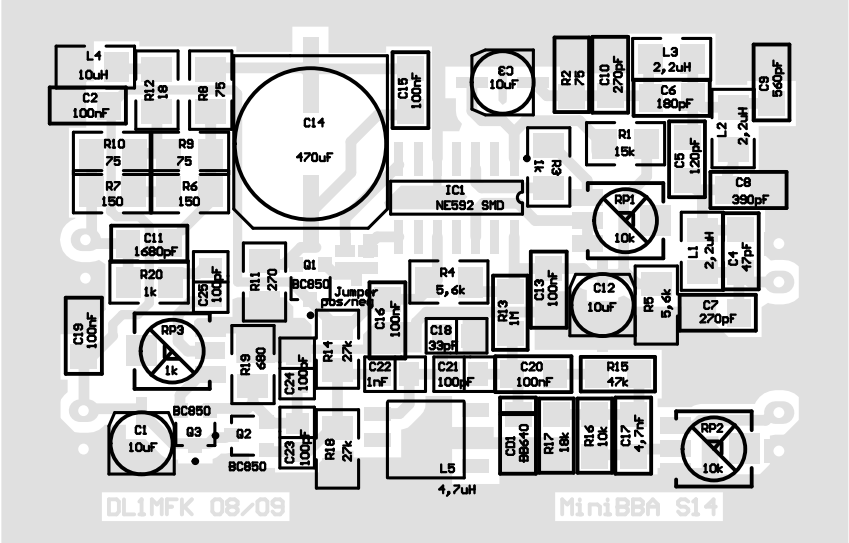
L4
10uH
C2
100nF
R12
18
R8
75
C14
470uF
C15
100nF
C3
10uF
R2
75
C10
270pF
L3
2,2uH
C6
180pF
C9
560pF
R10
75
R9
75
R7
150
R6
150
IC1
NE592 SMD
R3
1k
R1
15k
C5
120pF
L2
2,2uH
C8
390pF
RP1
10k
C11
1680pF
R20
1k
C25
100pF
R11
270
Q1
BC850
Jumper
pos/neg
R4
5,6k
C16
100nF
R13
1M
C13
100nF
C12
10uF
R5
5,6k
L1
2,2uH
C4
47pF
C7
270pF
C19
100nF
RP3
1k
R19
680
C24
100pF
R14
27k
C18
33pF
C22
1nF
C21
100pF
C20
100nF
R15
47k
BC850
C1
10uF
Q3
Q2
BC850
C23
100pF
R18
27k
L5
4,7uH
CD1
BB640
R17
18k
R16
10k
C17
4,7nF
RP2
10k
DL1MFK 08/09
MiniBBA S14

DL1MFK 08.09
MiniBBA S14